UMG

РОССИЙСКИЙ ПРОИЗВОДИТЕЛЬ

СТРОИТЕЛЬНО-ДОРОЖНОЙ И СПЕЦИАЛЬНОЙ ТЕХНИКИ

Гусеничные экскаваторы E225C/E225NC/E245C

RU СДЕЛАНО В РОССИИ

КЛЮЧЕВЫЕ ПРЕИМУЩЕСТВА

Выдающиеся параметры копания в своем классе

- Глубина копания более 6,8 м
- Максимальный радиус копания более 10 м
- Усилие копания ковшом более 163 кН

Высокая производительность при низком расходе

- Двигатель 132 кВт
- Мощная гидросистема с потоком 420 л/мин
- Экономия топлива до 20%*

*По сравнению с предыдущей моделью UMG TX 220

Широчайший выбор ковшей и другого навесного оборудования

Выносливый и долговечный

- Усиленная гусеничная тележка для высоких нагрузок
- Металлоконструкции изготовлены с применением высокопрочных легированных сталей
- Гидроцилиндры рабочего оборудования с демпферами

Выбор исполнения

- Наличие модели с повышенной производительностью E245C
- Наличие габаритной модели шириной 2,5 м (E225NC)
- Гусеницы различной ширины от 500 до 1000 мм

Комфортный и безопасный

- Комфортная кабина
- Эргономичное управление
- FOPS/ROPS (опция)
- Система телематики (опция)

Готов к работе в различных погодных условиях

- Кондиционер кабины
- Предпусковой подогреватель двигателя
- Подогрев сиденья

Низкие затраты на обслуживание

- Увеличенные интервалы технического обслуживания (500 м/ч)
- Централизованная система ручной смазки

ТЕХНИЧЕСКИЕ ХАРАКТЕРИСТИКИ

Силовая установка

Двигатель (модель)	ЯМЗ 53416-A01
Двигатель (тип)	4-х цилиндровый рядный дизельный двигатель с непосредственным впрыском, турбонаддувом, охлаждением наддувочного воздуха и электронным управлением
Номинальная мощность при частоте вращения, кВт (л.с.) / об/мин	132 (180) / 1950
Максимальный крутящий момент при частоте вращения, Н•м / об/мин	750 / 1300-1600
Рабочий объем, л	4,43
Стартер	24 В; 4,5 кВт
Генератор	25 В; 100 А
Аккумуляторные батареи	2 x 12 В, 190 А
Система охлаждения двигателя, л	28
Система смазки двигателя, л	17

Гидравлическая система

Давление настройки главного предохранительного LS-клапана (кратковременно), МПа	34 (37)
Суммарная номинальная подача насосного агрегата, л/мин	420

Поворотная платформа

Частота вращения поворотной платформы, об/мин	10,5
Крутящий момент механизма поворота платформы, кН•м	100

Параметры стандартного рабочего оборудования

Длина стрелы, мм			5700	
Длина рукояти, мм		2400	2920	3500
E225C				
Объем ковша по SAE, м³ (для плотности грунта до 2,0 т/м³)		1,1	1,0	0,9
E225NC				
Объем ковша по SAE, м³ (для плотности грунта до 1,8 т/м³)		1,0	0,9	нет
E245C				
Объем ковша по SAE, м³ (для плотности грунта до 1,8 т/м³)		1,22*	1,22	1,0
** для плотности 2,0 т/м³*				
A	Глубина копания, мм	6340	6870	7440
B	Радиус копания на уровне стоянки, мм	9610	10020	10590
B1	Максимальный радиус копания, мм	9780	10190	10750
C	Высота выгрузки, мм	6850	6900	7230
D	Высота копания, мм	9770	9750	10080
E	Глубина подреза вертикальной стенки, мм	5530	5900	6480
	Усилие копания ковшом, без форсирования / с форсированием, кН	155,5/163,2	155,5/163,2	155,5/163,2
	Усилие копания рукоятью, без форсирования / с форсированием, кН	154,3/168,3	140,3/153,9	126,6/140,2
	Угол поворота ковша, град.		170	

Габаритные размеры

H	Высота по кабине, мм		2990	
I	Радиус хвостовой части поворотной платформы, мм		2750	
J	Просвет под противовесом, мм		1050	
	Ширина поворотной платформы, мм		2500	
F	Длина (в положении стоянки), мм	9750	9700	9730
G	Высота по стреле (в положении стоянки), мм	3150	3200	3200
F1	Длина (в положении передвижения), мм	9750	9730	9730
G1	Высота по стреле (в положении передвижения), мм	3280	3040	3380

Параметры гусеничного хода

Максимальное тяговое усилие, кгс (кН)			20000 (200)		
Максимальная скорость передвижения на 1/2 передаче, км/ч			3,0 / 5,5		
Преодолеваемый уклон, град (%)			35 (70)		
Просвет под гусеничной тележкой, мм			500		
База гусеничного хода, мм			3650		
Ширина гусеничной ленты, мм	500	600	800	900	1000
E225C					
Ширина гусеничной тележки	-	3000	3200	3300	3400
Удельное давление на грунт, кг/см²	-	0,52	0,4	0,36	0,33
Эксплуатационная масса экскаватора, кг	-	23000	23600	23900	24200
E225NC					
Ширина гусеничной тележки	2500	2600	-	-	-
Удельное давление на грунт, кг/см²	0,62	0,52	-	-	-
Эксплуатационная масса экскаватора, кг	22700	23000	-	-	-
E245C					
Ширина гусеничной тележки	-	3000	3200	3300	-
Удельное давление на грунт, кг/см²	-	0,53	0,41	0,37	-
Эксплуатационная масса экскаватора, кг	-	23600	24200	24500	-

Заправочные ёмкости

Топливный бак, л	400
Гидравлический бак, л	205
Гидравлическая система, л	350
Механизм поворота, л	5,3
Привод хода (каждый), л	5,0
Редуктор насосного агрегата, л	0,6

ПАРАМЕТРИЧЕСКАЯ СХЕМА

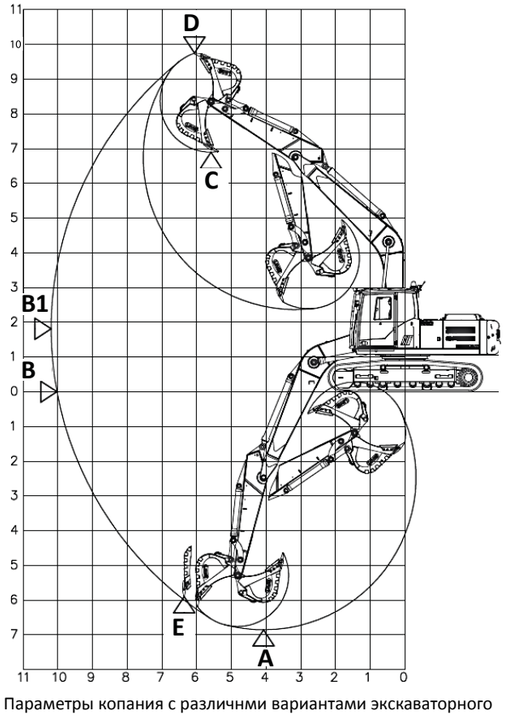

Параметры копания с различнми вариантами экскаваторного оборудования

ГАБАРИТНЫЕ РАЗМЕРЫ

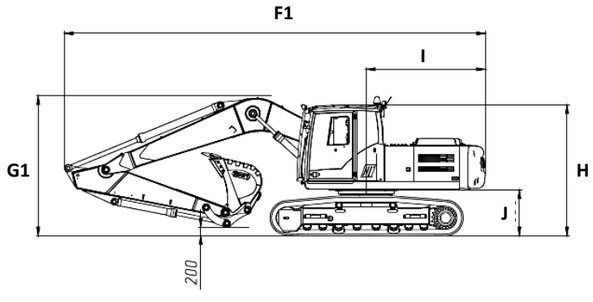

Габаритные размеры при передвижении своим ходом

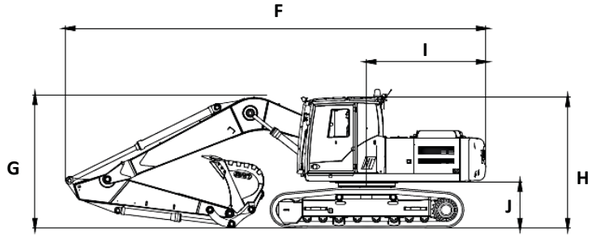

Габаритные размеры в положении стоянки и перевозки на транспорте

ДОПОЛНИТЕЛЬНЫЕ ХАРАКТЕРИСТИКИ

Стандартное оснащение	E225NC	E225C	E245C
Электронная система управления двигателем с автоматическим снижением оборотов на холостой ход	●	●	●
Съемные люки в нижней части поворотной платформы	●	●	●
Виброизоляторы силовой установки вязкостного типа	●	●	●
Предпусковой подогреватель	●	●	●
Кабина с FOPS/ROPS	●	●	●
Топливный фильтр грубой очистки с водоотделителем, подкачкой, подогревом	●	●	●
Гидростатический привод вентилятора	●	●	●
Ручная централизованная система смазки (12 точек смазки)	●	●	●
Дефлекторы для обдува окон и рабочего места (13 шт.)	●	●	●
Климатическая система - отопитель и кондиционер	●	●	●
Сдвижная форточка на двери кабины	●	●	●
Переднее верхнее стекло поднимающееся	●	●	●
Верхний оконный проем в крыше (вклеенное стекло)	●	●	●
Шторка на переднем окне	●	●	●
Кресло с механической подвеской, высокой спинкой, подголовником и подлокотниками, ремнем безопасности	●	●	●
Подогрев сиденья	●	●	●
Панель приборов с цветным ЖК монитором с диагональю 7"	●	●	●
Стеклоочиститель и омыватель переднего верхнего стекла	●	●	●
Отсек с интегрированным дефлектором климатической системы (для нагрева/охлаждения напитков и продуктов)	●	●	●
Ниша для документов сзади сверху	●	●	●
Сетчатый карман на двери	●	●	●
Место под термос	●	●	●
Крючок для одежды	●	●	●
Держатель кружки/бутылки ПЭТ до 1 л	●	●	●
Место под огнетушитель	●	●	●
Прикуриватель и розетка 12V	●	●	●
Штатные места для установки защитных решеток (передней/верхней)	●	●	●
Кнопка аварийного останова двигателя	●	●	●
Аудио (магнитола с USB, Bluetooth, 2 динамика)	●	●	●
Осветительные приборы на стреле - 2 шт.	●	●	●
Осветительные приборы на крыше кабины спереди - 2 шт.	●	●	●
Проблесковый маяк	●	●	●
Противоскользящие накладки, поручни и подножки на поворотной платформе	●	●	●
Запираемый инструментальный ящик и крышка топливного бака	●	●	●
Ширина башмака гусеничной ленты 500 мм	●		
Ширина башмака гусеничной ленты 600 мм		●	●
Съемный защитный люк центрального «колодца» гусеничной тележки	●	●	●
Усиленные крышки приводов хода с защитой от срезания болтов	●	●	●
Стрела длиной 5,7 м, моноблок	●	●	●
Рукоять 2,92 м	●	●	●
Ковш общестроительный, оснащен высокопрочными зубьями, бокорезами и крюком, для плотности грунта до 1,8 т/м³ (объем по SAE)	0,9 м³	1,0 м³	1,22 м³
Манжетные уплотнения с двойной кромкой в сочленениях рабочего оборудования	●	●	●
Однопоточный гидроконтур для активных рабочих органов	●		
Гидроцилиндры рабочего оборудования с демпферами	●	●	●
Места для строповки краном и увязки на транспорте	●	●	●
Транспортный стопор поворотной платформы	●	●	●

Опциональное оснащение	E225NC	E225C	E245C
Исполнение с двигателем ЯМЗ 53646, 147 кВт	o	o	o
Электронасос для закачки топлива	o	o	o
Установка подогрева топливозаборника	o	o	o
Реверс вентилятора охлаждения	o	o	o
Люк над распределителем	o	o	o
Автоматическая централизованная система смазки	o	o	o
Независимый отопитель кабины	o	o	o
Верхний открывающийся прозрачный люк кабины	o	o	o
Заднее открывающееся окно кабины	o	o	o
Тонированные стекла	o	o	o
Шторка на верхнем окне	o	o	o
Шторка на заднем окне	o	o	o
Козырек кабины наружный	o	o	o
Кресло с пневмоподвеской, высокой спинкой, подголовником, подлокотниками и инерционным ремнем безопасности	o	o	o
Стеклоочиститель и омыватель заднего верхнего стекла	o	o	o
Огнетушитель	o	o	o
Телематическая система	o	o	o
Прикуриватель 24V - 1 шт.	o	o	o
Розетка 24V - 1 шт.	o	o	o
Верхняя защитная решетка	o	o	o
Передняя защитная решетка	o	o	o
Передняя защитная нижняя решетка	o	o	o
Камера заднего вида с углом обзора 120° и с инфракрасной подсветкой	o	o	o
Осветительные приборы на крыше кабины спереди - 4 шт.	o	o	o
Осветительный прибор на крыше кабины сзади - 1 шт.	o	o	o
Осветительный прибор на противовесе (противотуманные фары) - 1 шт.	o	o	o
Осветительные приборы в балках платформы (ближний свет) - 2 шт.	o	o	o
Осветительные приборы в противовесе (габаритные огни) - 2 шт.	o	o	o
Гусеничная лента различной ширины, мм	600	800, 900, 1000	800, 900
Рукоять 2,4 м	o	o	o
Рукоять 3,5 м	o	o	o
Однопоточный гидроконтур для активных рабочих органов		o	o
Быстросменное устройство с гидравлическим приводом	o	o	o
Быстросменное устройство с механическим приводом	o	o	o
Двухпоточный гидроконтур для активных рабочих органов	o	o	o
Клапаны безопасности на гидроцилиндрах стрелы	o	o	o
Клапаны безопасности на гидроцилиндре рукояти	o	o	o
Подвеска с грузоподъемным крюком	o	o	o

Различные виды сменного оборудования

вибропогружатель

вибротрамбовка

гидромолот

грейфер погрузочный

ковш дробильный

грейфер копающий

фреза роторная

ПОДДЕРЖКА, КОТОРУЮ ВЫ ОЖИДАЕТЕ

ФИНАНСОВЫЕ УСЛУГИ

- Финансирование техники для физических и юридических лиц на привлекательных условиях
- Индивидуальные условия с учётом специфики бизнеса
- Специальные предложения на отдельные виды техники

Преимущества программы:

- минимальный пакет документов
- принятие решения в течение дня
- высокий процент одобрения

ЗАПАСНЫЕ ЧАСТИ

- Своевременная поставка оригинальных запасных частей с центрального склада

СЕРВИСНОЕ ОБСЛУЖИВАНИЕ

- Качественное обслуживание техники и оперативное выполнение сервисных работ обеспечивают более 70 авторизованных сервисных центров по всей России
- Возможность заключения контрактов на продление срока гарантии
- Капитальный ремонт техники в заводских условиях

ПОДПИСЫВАЙТЕСЬ НА НАШИ СОЦСЕТИ

TELEGRAM YOUTUBE VK OK

8(800) 250-49-55 (звонок по России бесплатный)
UMG.RU
г. Москва, ул. Рочдельская, д. 15, стр. 1

Материалы, технические характеристики представлены в ознакомительных целях и могут меняться без предварительного уведомления. Состав стандартного оснащения и оборудования, устанавливаемого по заказу, может быть изменён. Оборудование, приведённое на фотографиях и иллюстрациях, может отличаться от доступного при заказе. Иллюстрации и технические характеристики могут включать дополнительное оборудование и оснащение. Представленная информация не является публичной офертой.

август 2023