Борона дисковая универсальная
БДУ-5.2н «БУЛАТ»

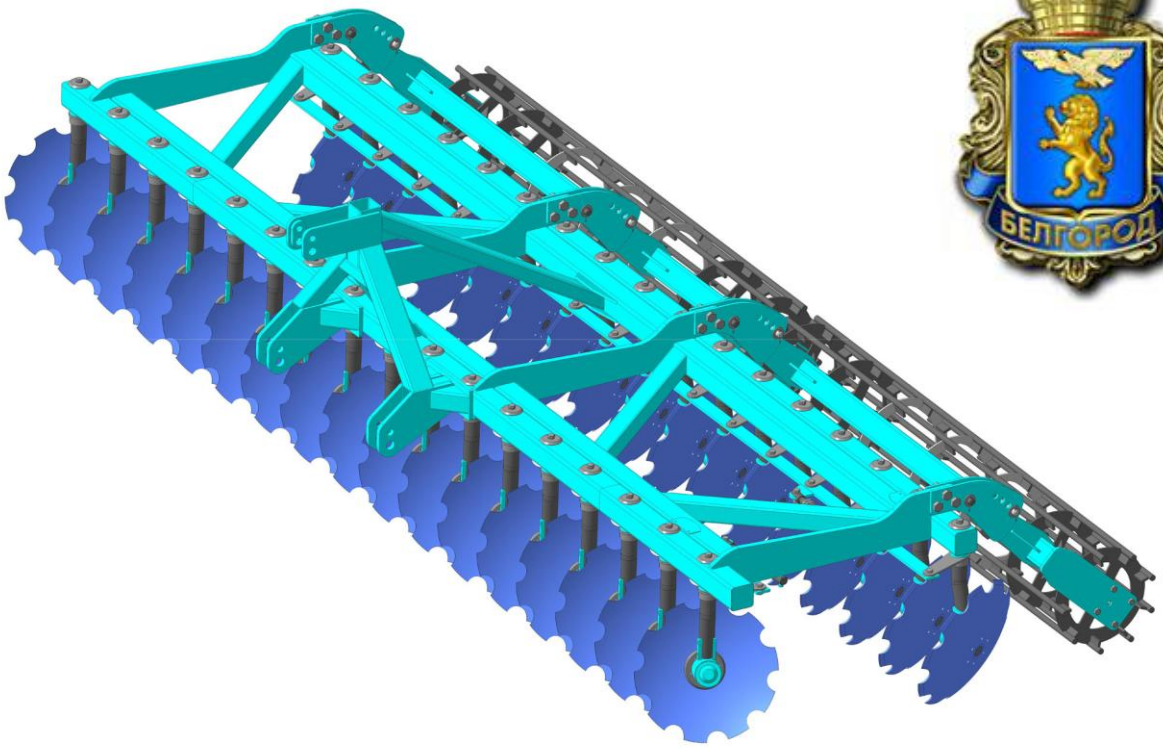

Рабочий орган (запатентован)

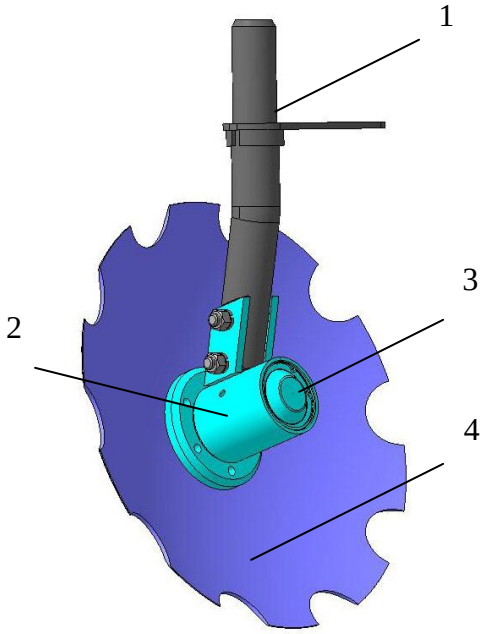

1. Поворотная стойка
2. Корпус подшипника
3. Крышка корпуса под стопорное кольцо
4. Диск

Технические характеристики изделия:

Наименование показателя	Значение показателя
Рабочая скорость движения, км/ч	до 15
Транспортная скорость не более, км/ч	до 20
Рабочая ширина захвата, м	5,2
Глубина обработки не более, см	15
Масса конструкционная, кг	2350
Угол атаки дисков, град.	От 0 до 30
Угол подрезания дисков, град.	17
Количество рабочих органов, шт.: - в одном ряду - всего	 17 **34**
Количество рядов дисков, шт.	2
Расстояние между рядами дисков, мм	1000
Диаметр дисков, мм	**560**
Габариты мм: ширина высота длина	 5200 1340 2400
Агрегатирование с тракторами	От **170** л.с.

г. Шебекино, ул. Ржевское шоссе, д. 370 т./ф. (47248) 3-15-19, 3-15-34
promagro31@mail.ru

Прочная и надежная комбинированная рама

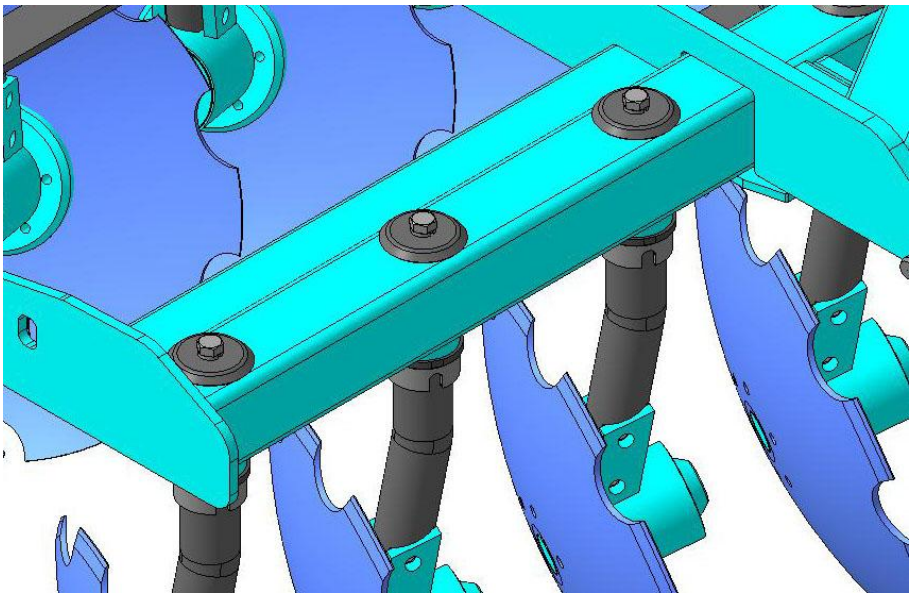

Уникальная запатентованная расстановка рабочих органов

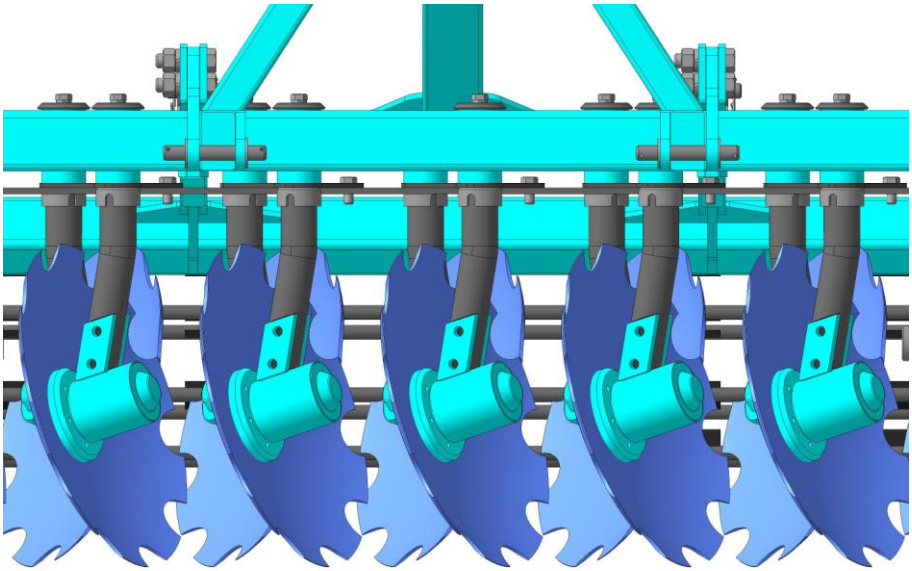

Простые и надежные регулировки

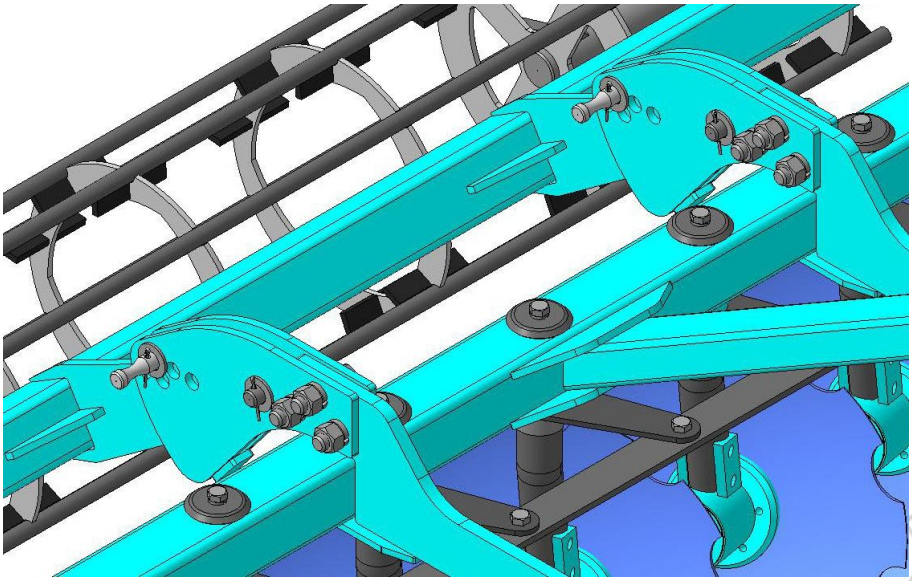

Универсальное навесное устройство

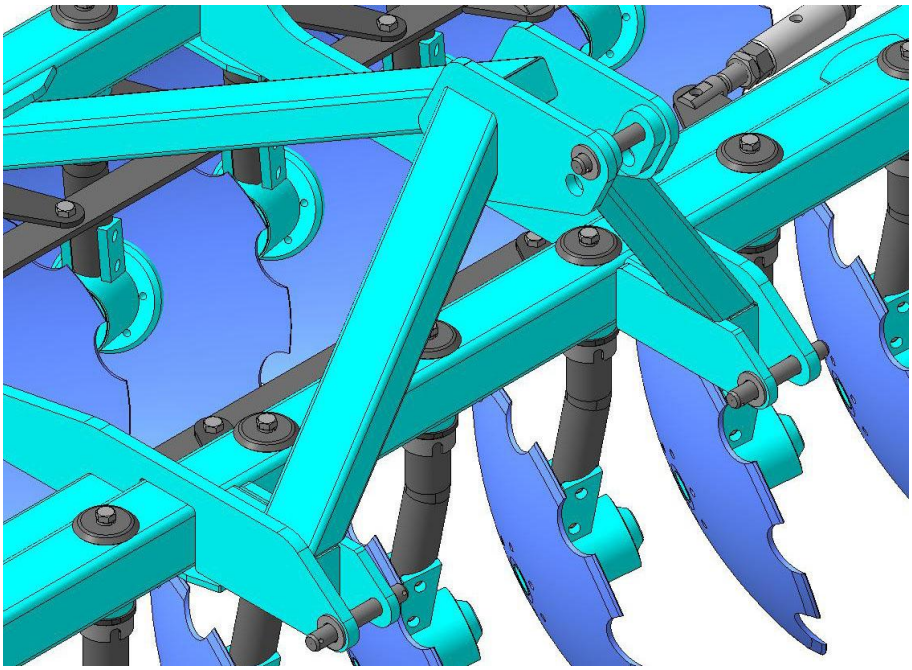

Технические отличия и конструктивные особенности изделия:

	Значение
1. Режущий узел.	
- Современная высокоточная токарная обработка оси	- Позволяет соблюдать посадочные размеры, что крайне положительно сказывается на работоспособности подшипников
- Качественные заводские подшипники и сальники	- Качество, долговечность, надежность.
- Сферический зубчатый диск диаметром 560мм (Bellota, Испания) из борсодержащей стали.	- Максимальная глубина обработки и качество разделки почвы, стойкость к истиранию абразивом, долговечность.
- Поворотная стойка согнутая под оптимальным углом. (Запатентовано).	- Максимальное расстояние между стойкой и диском практически исключающее забивание в этом месте
- Дополнительные уникальные уплотнения сальника	- Защита начинки, которая увеличивает срок службы рабочего органа
- Расстановка рабочих органов.	- Гарантированная расстановка рабочих органов с отличным перекрытием на всей ширине захвата с минимальными неровностями подошвы почвы.
- Оптимальные углы атаки и подрезания.	- Качественная почвообработка при минимальном расходе топлива.
2. Система опорных катов.	- Окончательное выравнивание, прикатывание, измельчение обработанной поверхности, установка необходимой глубины обработки.
3. Рама.	- Мощная комбинированная рама из специальной низколегированной стали. Жесткость и прочность всей конструкции при работе и транспортировке.
4. Система навески	Сбалансированная универсальная система навески, спроектирована максимально компактно для уменьшения нагрузки на трактор

г. Шебекино, ул. Ржевское шоссе, д. 370 т./ф. (47248) 3-15-19, 3-15-34
promagro31@mail.ru